FUNDAMENTY OGRODZENIA BOISKA TARTANOWEGO, skala 1:200

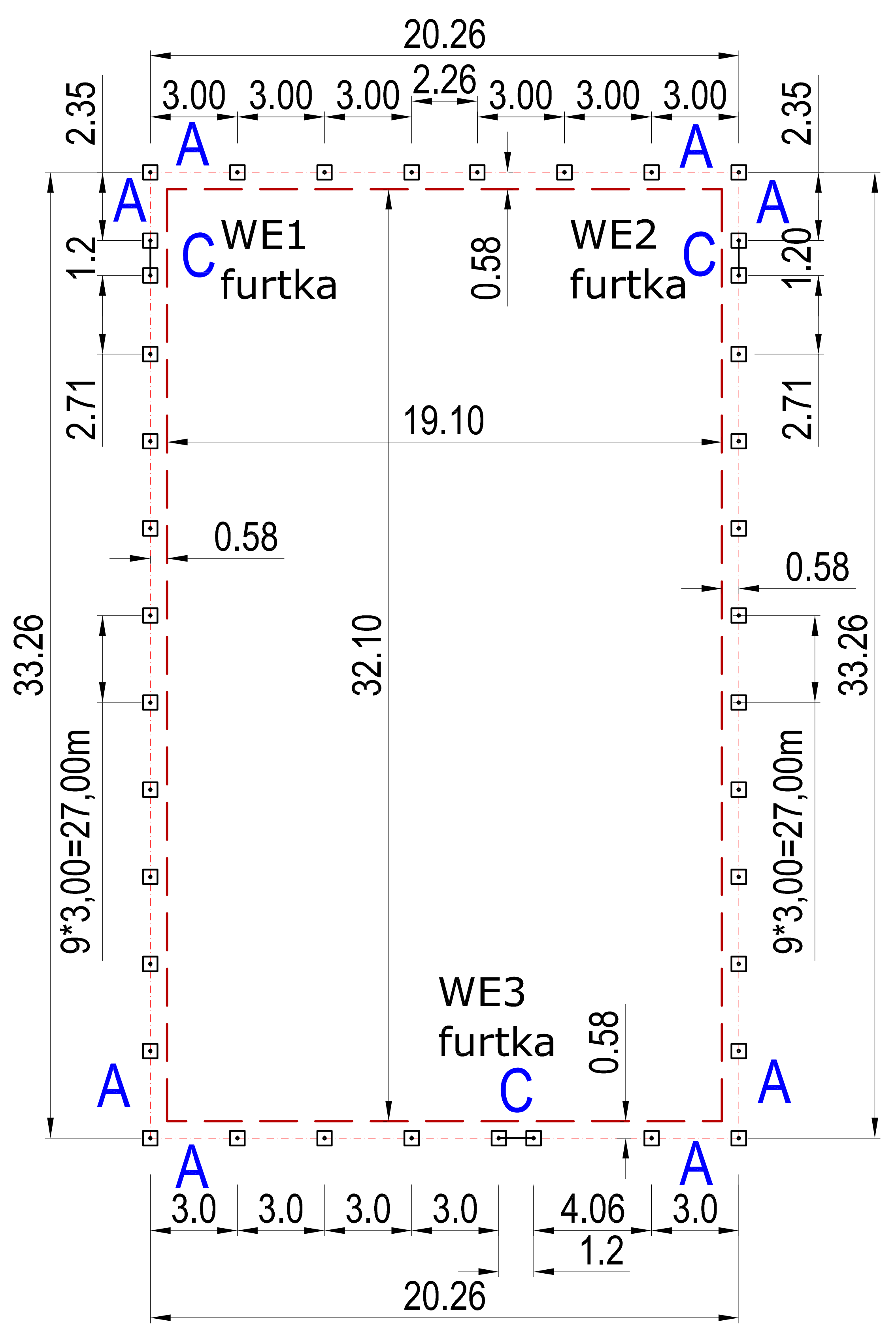

FUNDAMENTY OGRODZENIA BOISKA Z TRAWY SYNTETYCZNEJ, skala 1:200

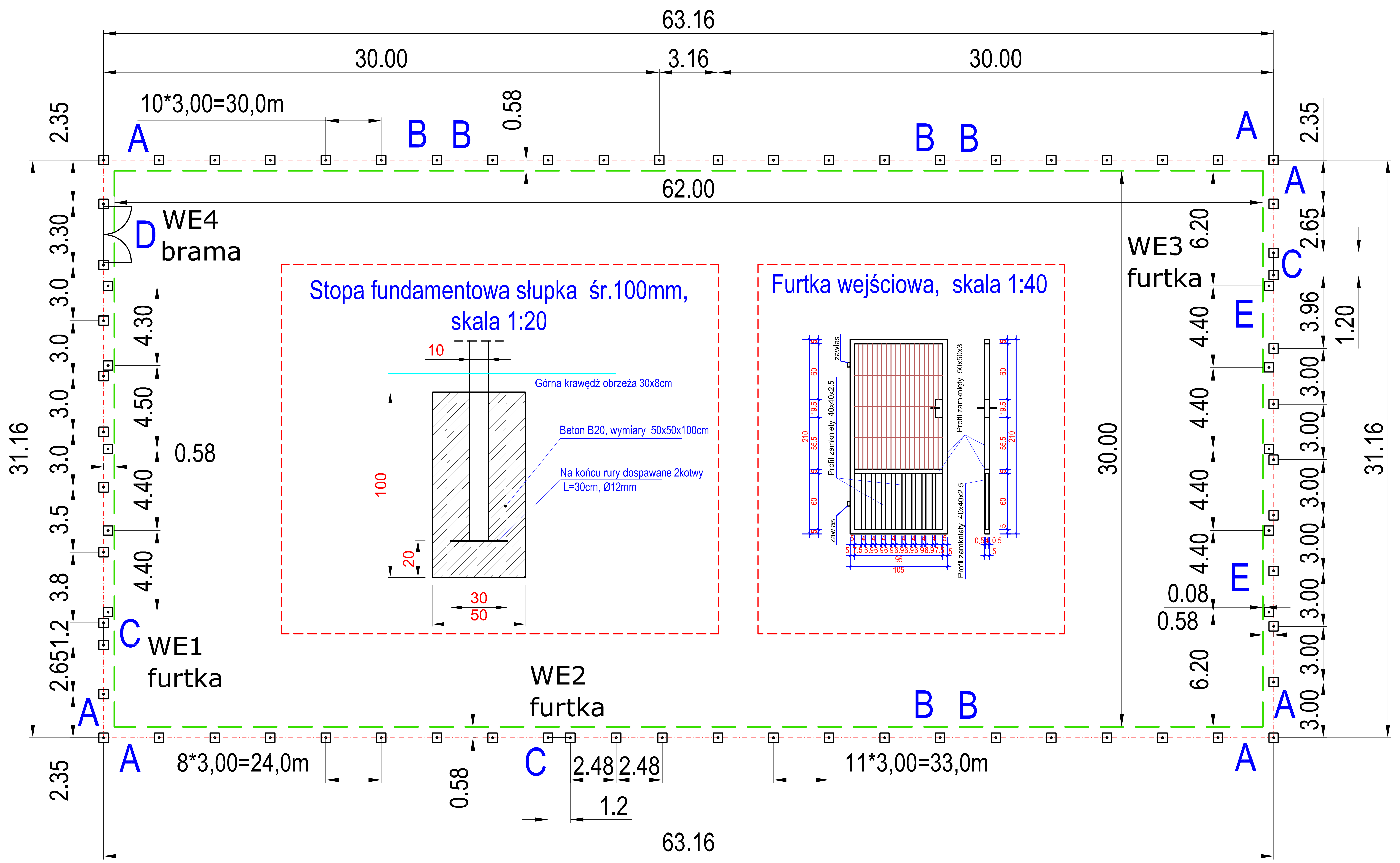

Narożnik szczegół "A", skala 1:80

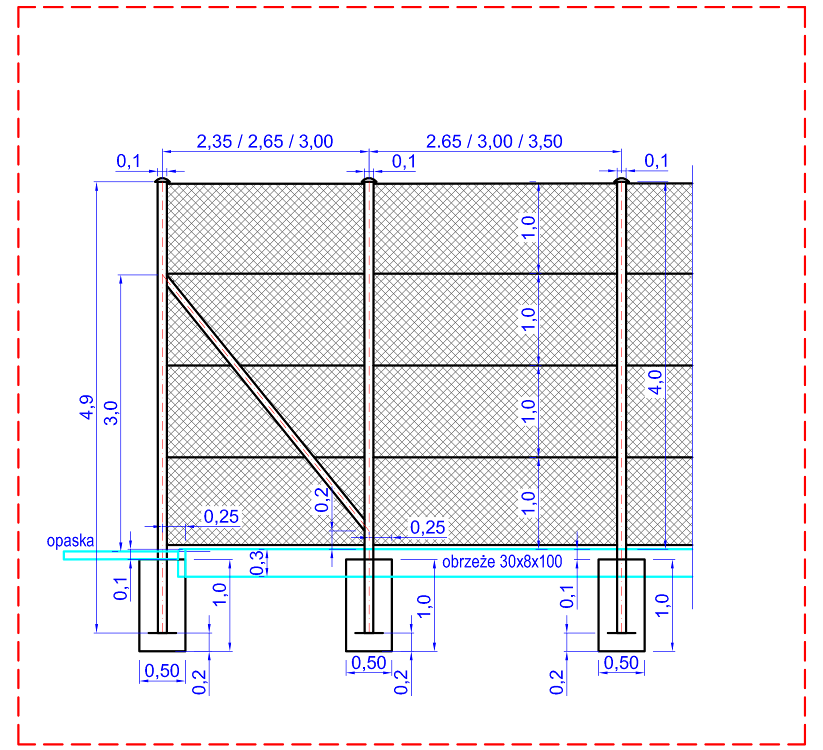

Zastrzał szczegół "B", skala 1:80

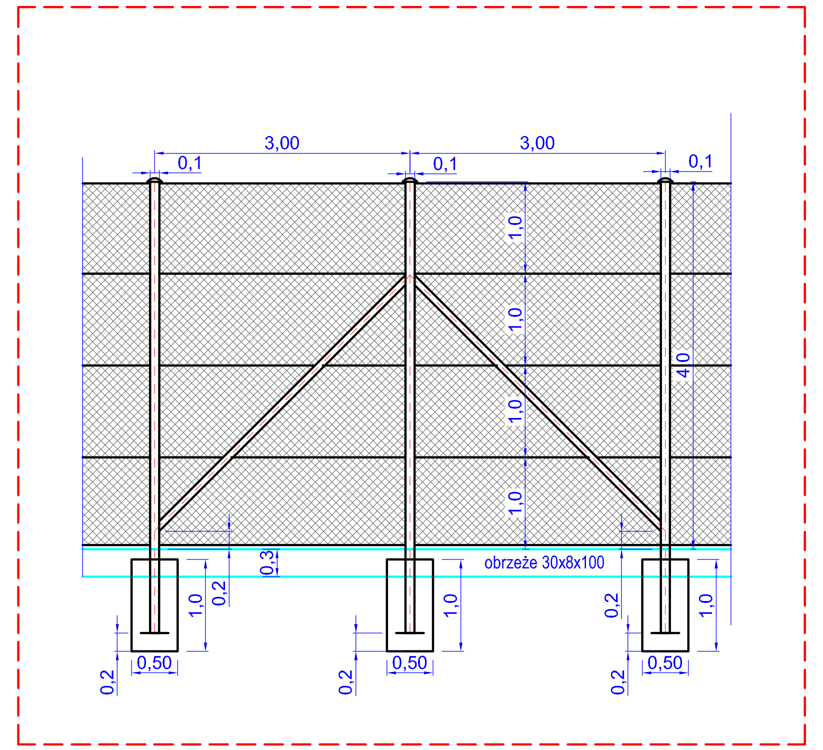

Furtka Szczegół "C" - skala 1:80

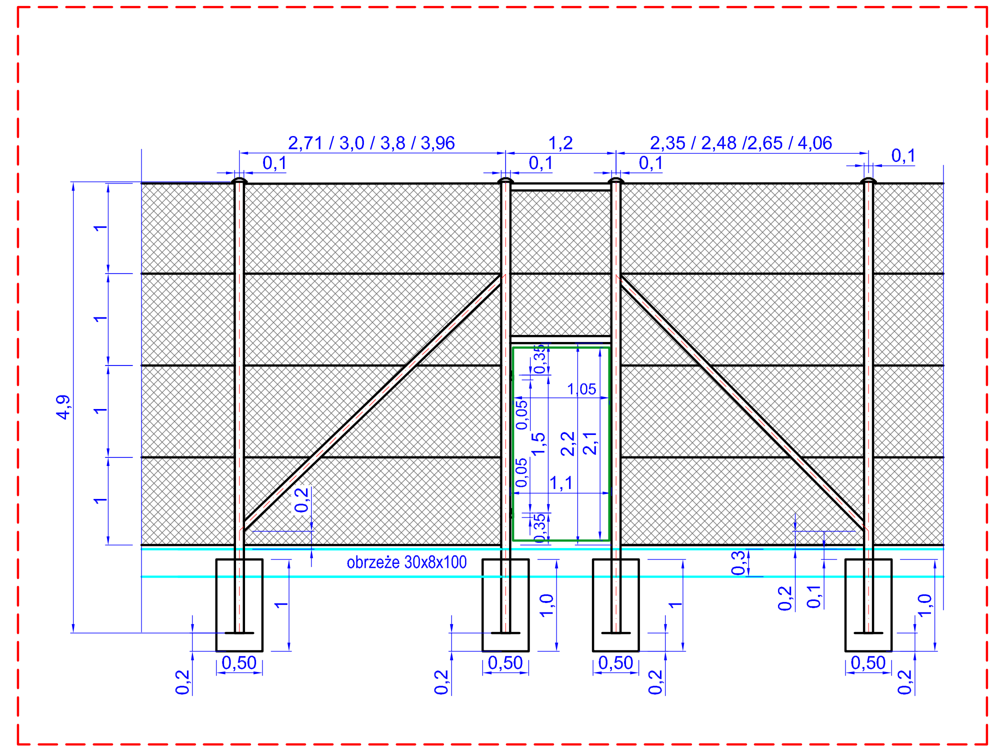

Brama wjazdowa szczegół "D", skala 1:80

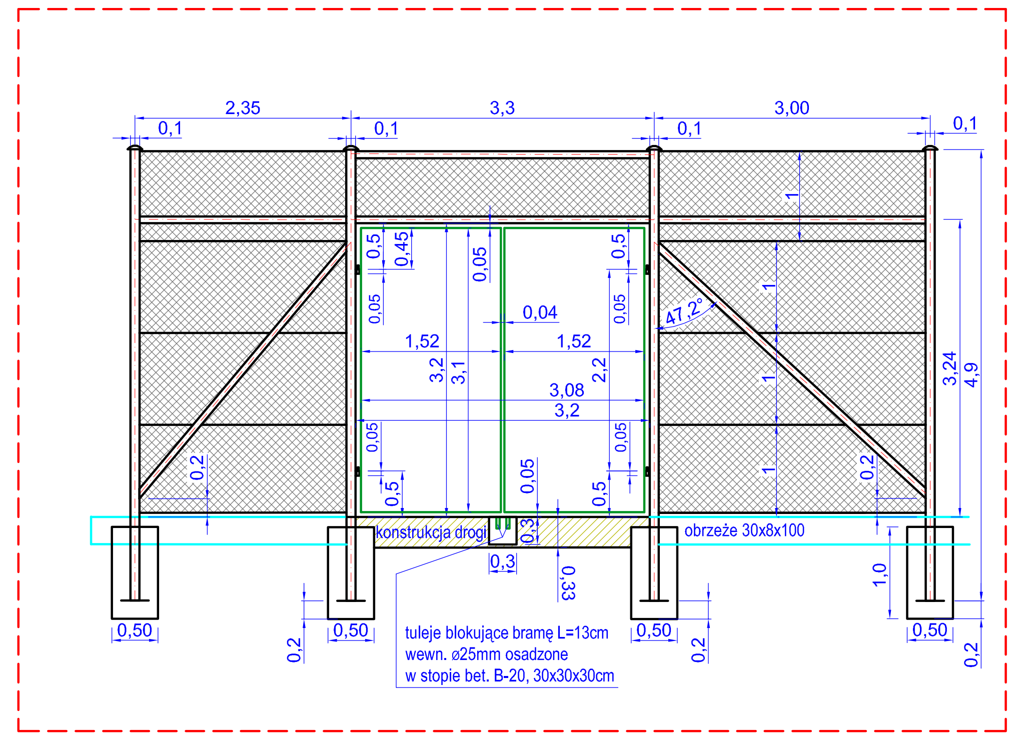

Brama - skrzydło (symetryczne) skala 1:40

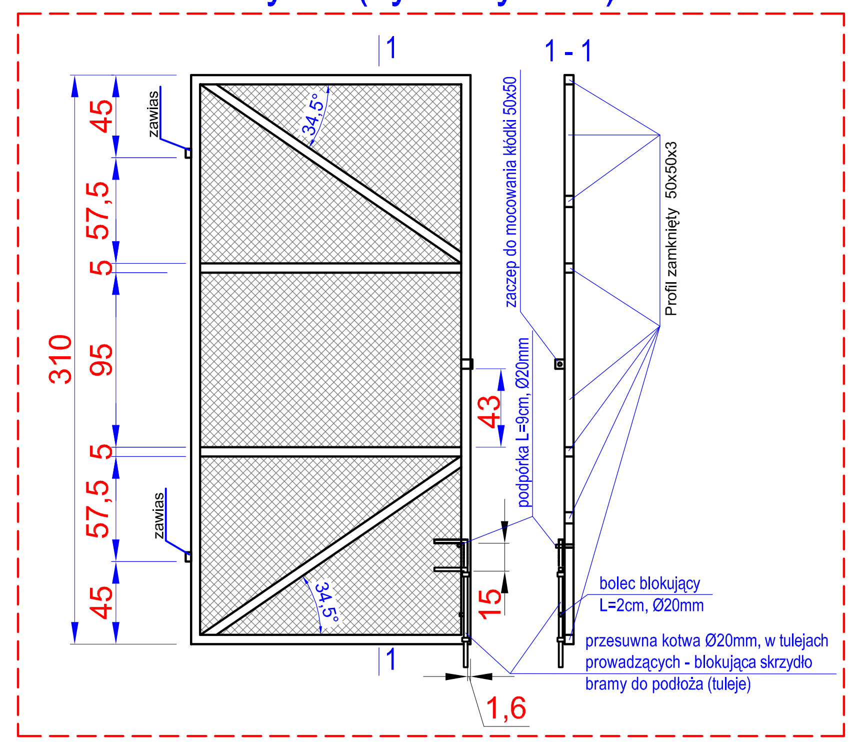

Piłkochwyty o wys. 6m szczegół "E", skala 1:80

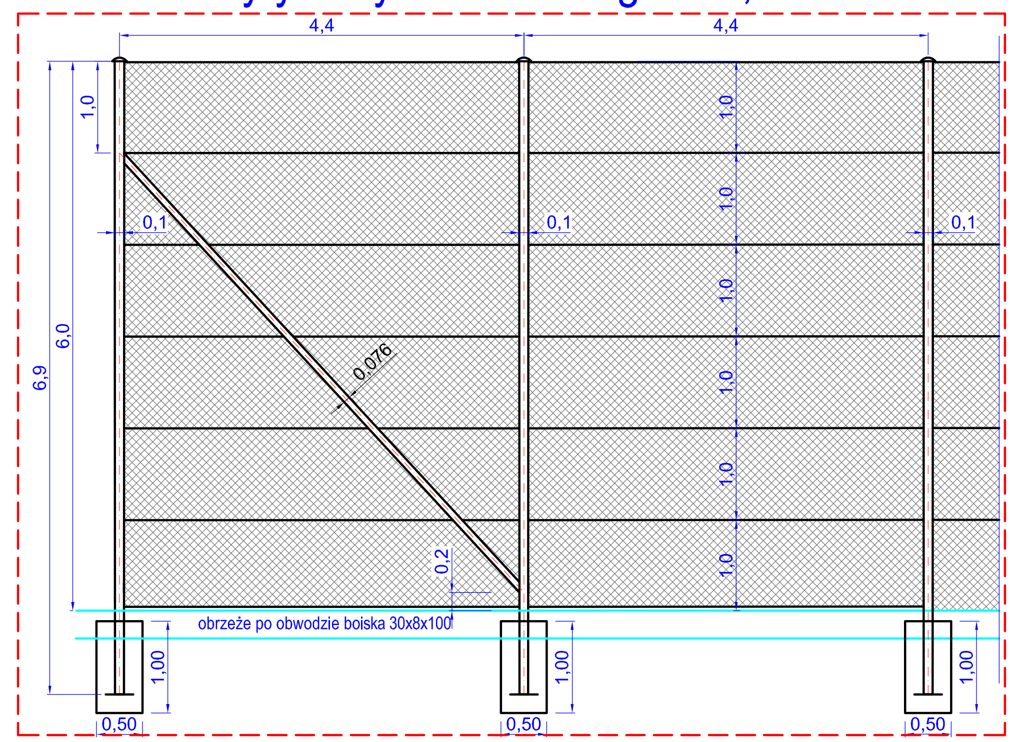

Zestawienie podstawowych materiałów boisko trawiaste:

1. słupki narożnikowe i przelotowe: Ø100mm, L=4,9m - 75sztuk
2. słupki piłkochwytów: Ø100mm, L=6,9m - 10sztuk
3. poprzeczki (nad furtkami i przy bramie): Ø76mm, razem L=18,3m
4. zastrzały ukośne: Ø76mm, L=24+34,9+24+13 = 95,9m
5. siatka pleciona 50x50mm - 189x4,0 +2*17,6*6= 967,2m2
6. linka naciągowa - 188x5 +35,2*7= 1186,4m
7. beton B20 - 85*1*0,5*0,5m = 21,25m3
8. furtki - 3szt wg rysunku
9. brama wjazdowa - 2 skrzydła symetryczne wg rysunku

Zestawienie podstawowych materiałów, boisko tartanowe:

1. słupki narożnikowe i przelotowe: Ø100mm, L=4,9m - 38sztuk
2. poprzeczki (przy furtkach): Ø76mm, razem L=11,2m
3. zastrzały ukośne: Ø76mm, L=31,5m
4. siatka pleciona 50x50mm - 107x4,0 = 428m2
5. linka naciągowa - 107x5= 535m
6. beton B20 - 35*0,25m3 = 9,5m3
7. furtki - 3szt wg rysunku

Inwestor: Gmina Gubin o statusie miejskim, ul.Piastowska 24, 66-620 Gubin				nr rys. 6
Autorzy:	Imię i nazwisko:	uprawnienia:	data i podpis:	nr egz.
PROJEKTANT branży drogowej:	mgr inż. Paweł Stefańczyk	67/04/ZG upr. do projekt. bez ogran. w specjalności drogowej	06.2008r.	DATA: 06/2008r
OBIEKT:	ZESPÓŁ BOISK SPORTOWYCH. ORLIK 2012.			
ADRES:	Miejscowość GUBIN, ul.KRESOWA Jedn.ewid. Gubin, obręb Nr 7 dz.Nr: 110/3, 85 , 111/1 , 111/8			
RYSUNEK 1 : 200	OGRODZENIE BOISK.			